mj00260806001 組立説明書

タイプ: mj00260806001001~004

CAGUUU

＼Follow me／

お友達追加・フォローをお願いします！
各SNSにて商品やクーポン情報を配信中です。
レビューも書いていただけると、大変励みになります。

LINE

Instagram

完成図：

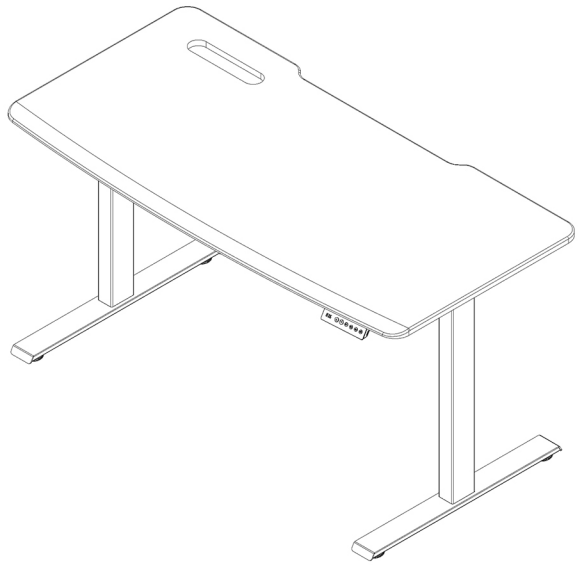

部品一覧：

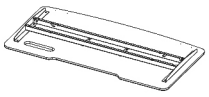

天板×1



脚支柱×2

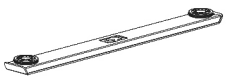

脚ベース×2

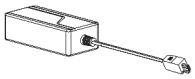

電源アダプター×1



電源コード×1



モーターケーブル×1

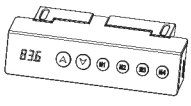

操作パネル×1

金具一覧：



4.2*13タッピングねじ×2



M5六角レンチ

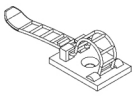

粘着式ケーブルクランプ×4
※必要に応じて取り付けてください

必要工具

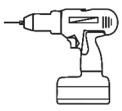

OR

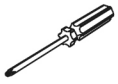

電動ドライバー または ドライバー

本製品の**【組立説明動画】**は、
下記のQRコードよりご覧いただけます
手順を映像でご確認いただくことで
よりスムーズかつ安全にご使用いただけます
ぜひご活用ください

組立手順

手順1：天板に操作パネルを取り付ける



4.2*13タッピングネジ × 2

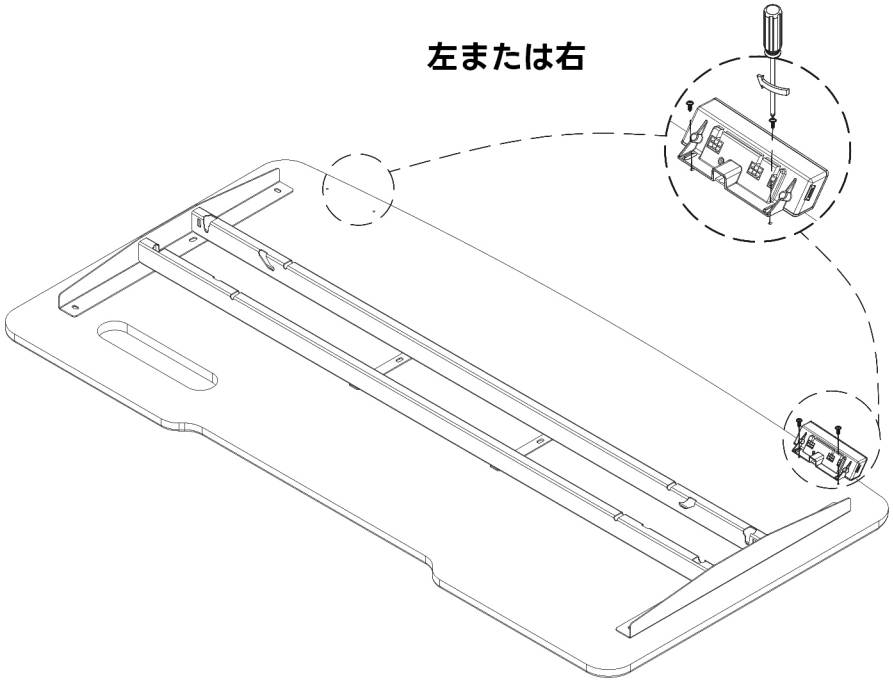

手順2：天板に脚部支柱を取り付ける

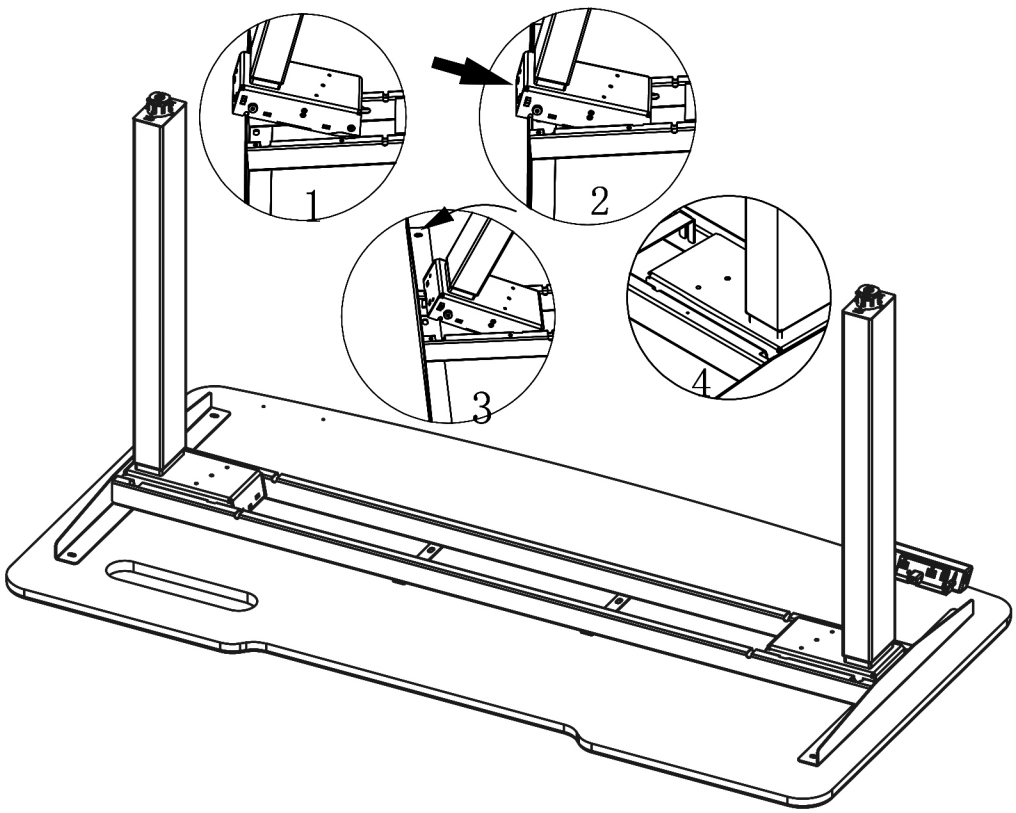

組立手順

手順3：脚部支柱に脚ベースを取り付ける

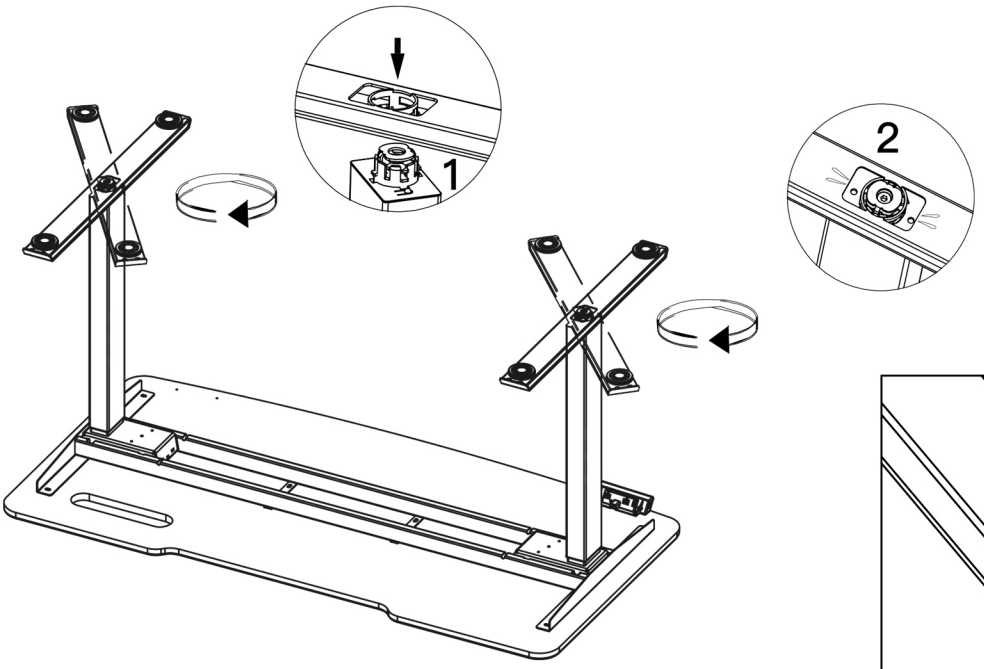

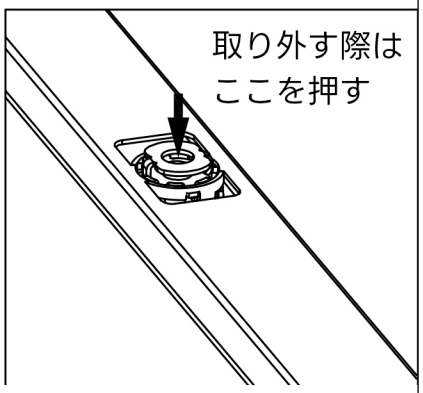

手順4：電源コード、ケーブル、アダプターを接続する

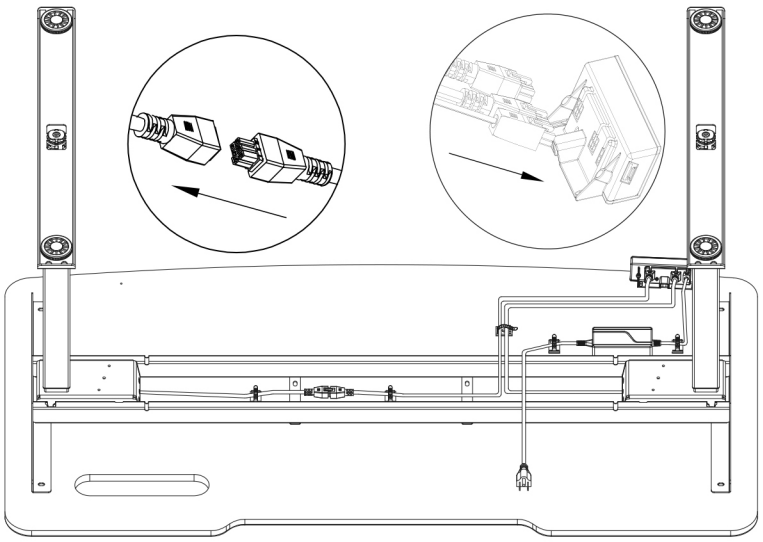

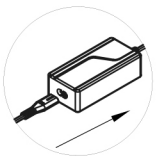

組立手順

手順5：天板に電源タップを埋め込む

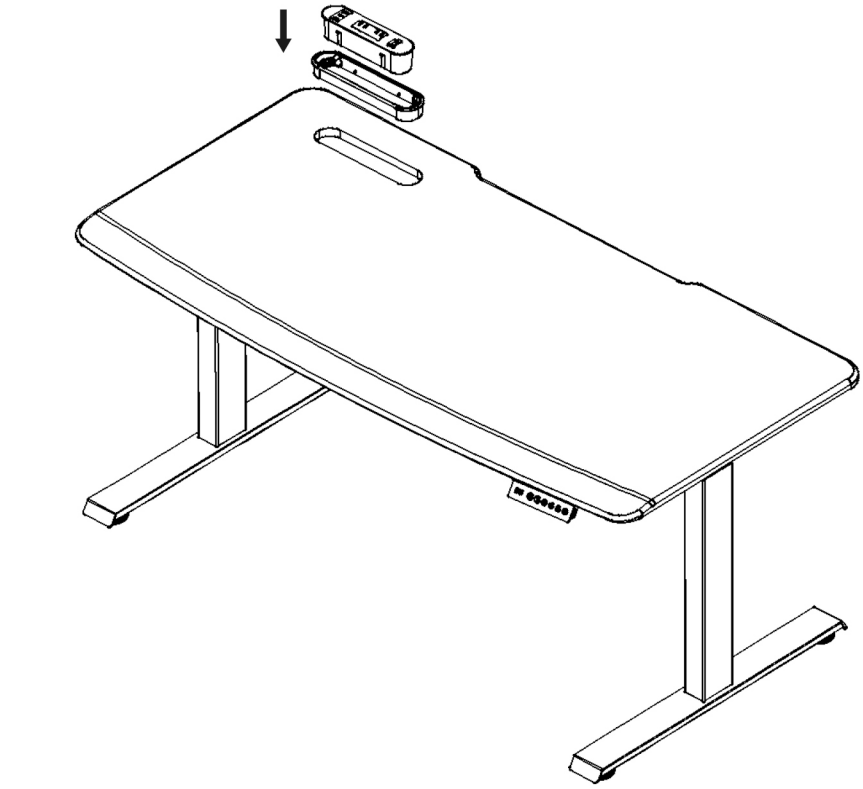

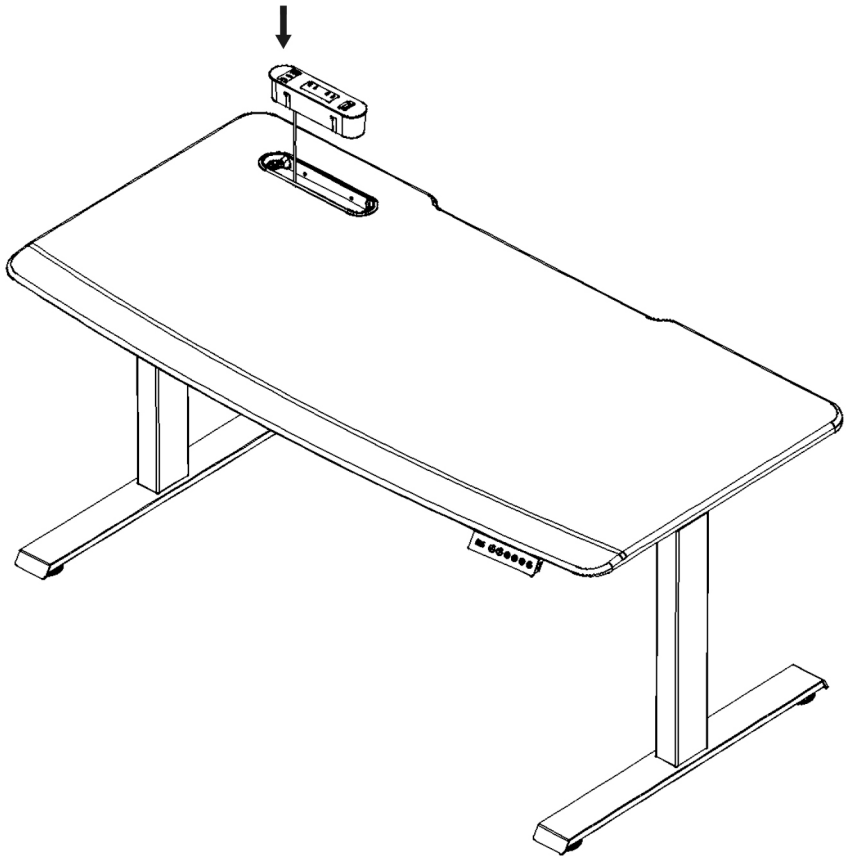

組立手順

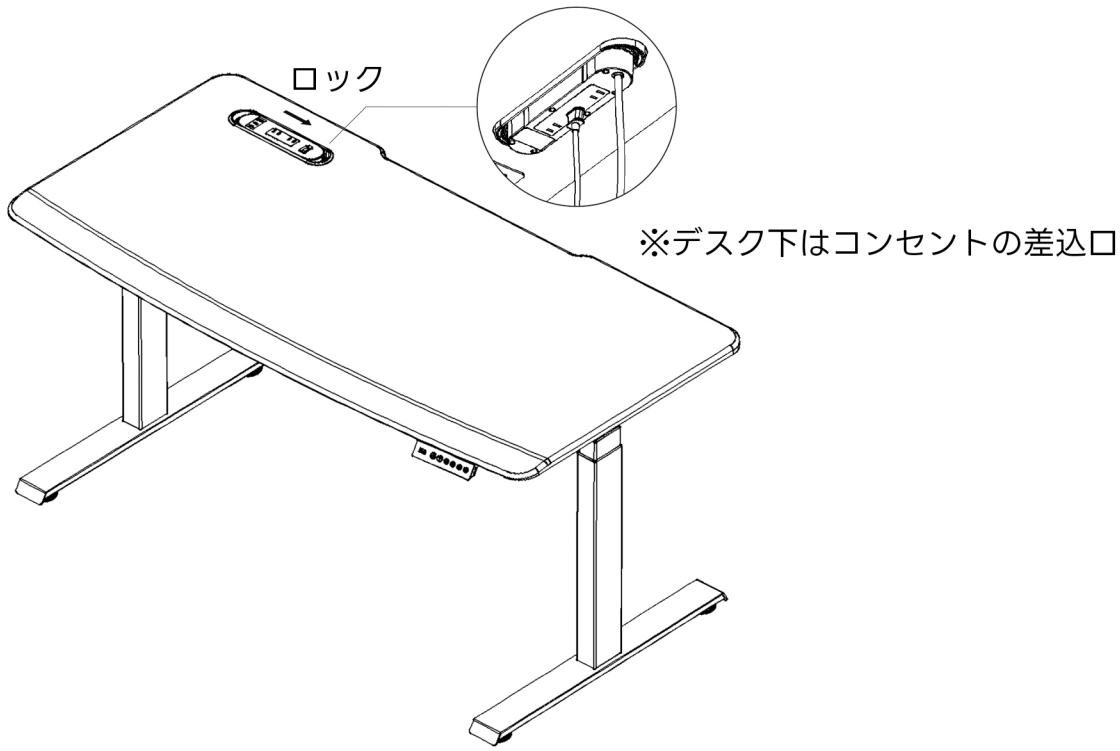

分解手順

手順1：脚ベースを取り外す

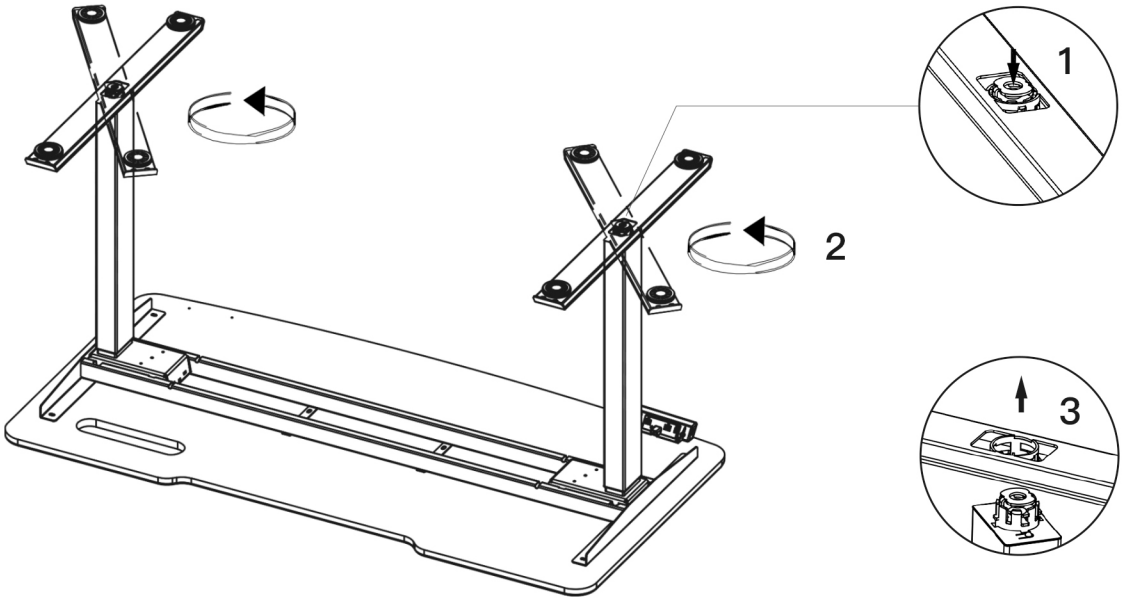

手順2：天板の電源コード・ケーブル・アダプターを取り外す

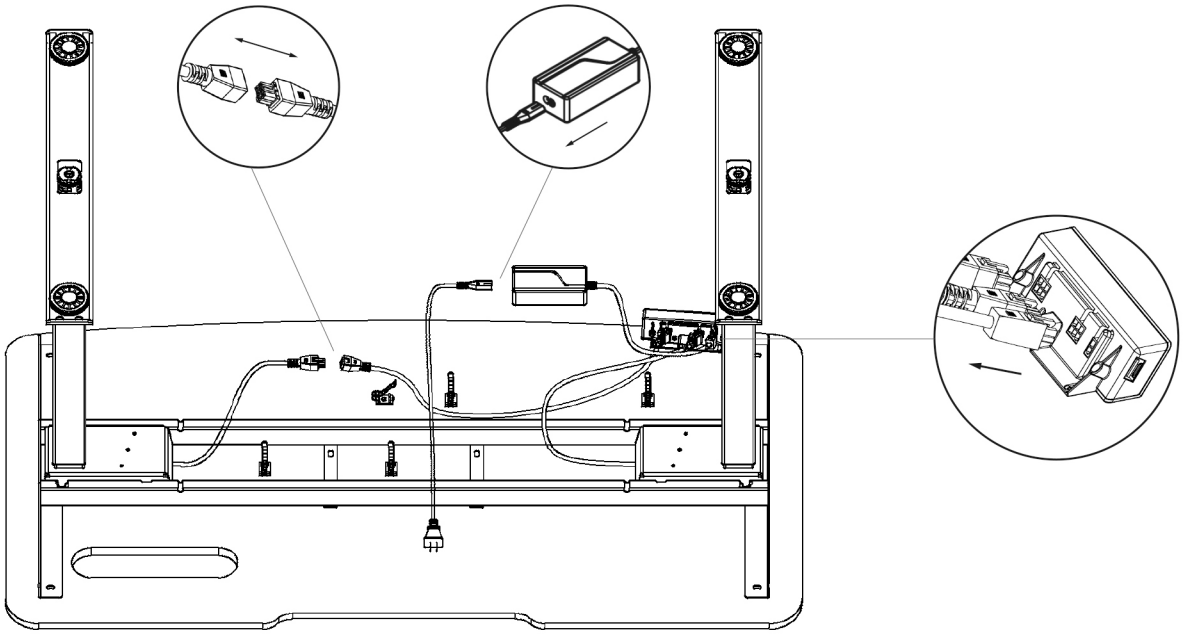

分解手順

手順3：天板に固定された脚フレームのネジを取り外す

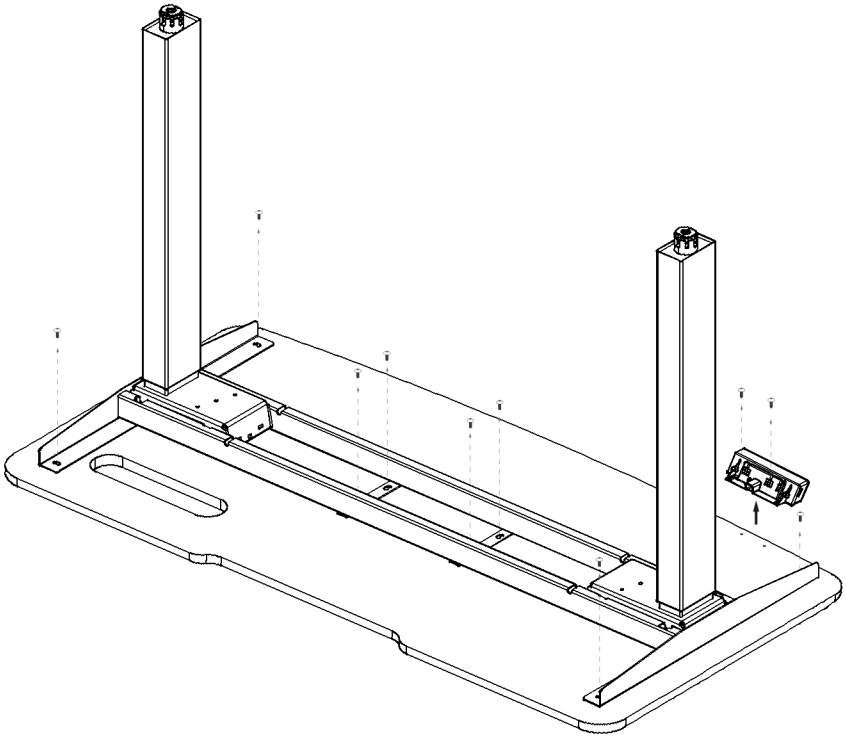

手順4：M5六角レンチを使用して、脚支柱のロックを解除する

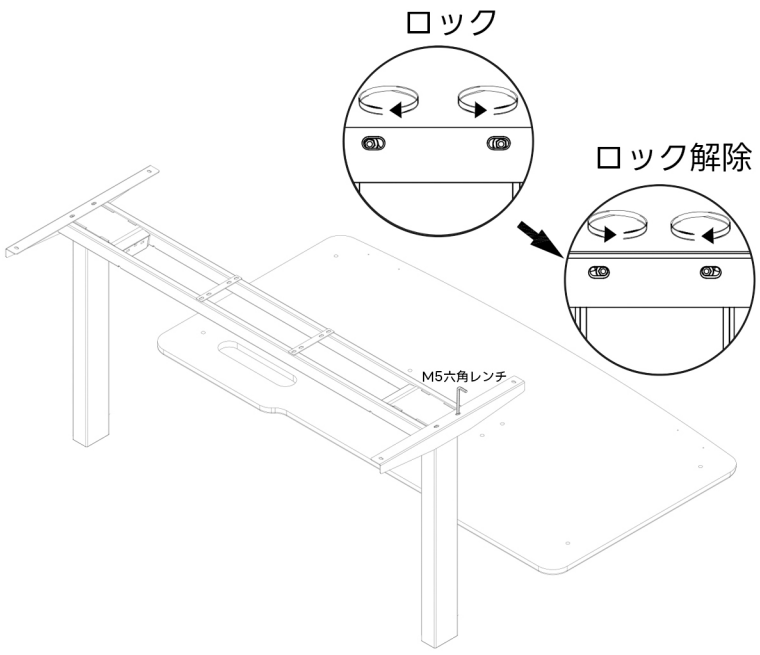

分解手順

手順5：脚部のロックを解除した後、脚部を取り外す

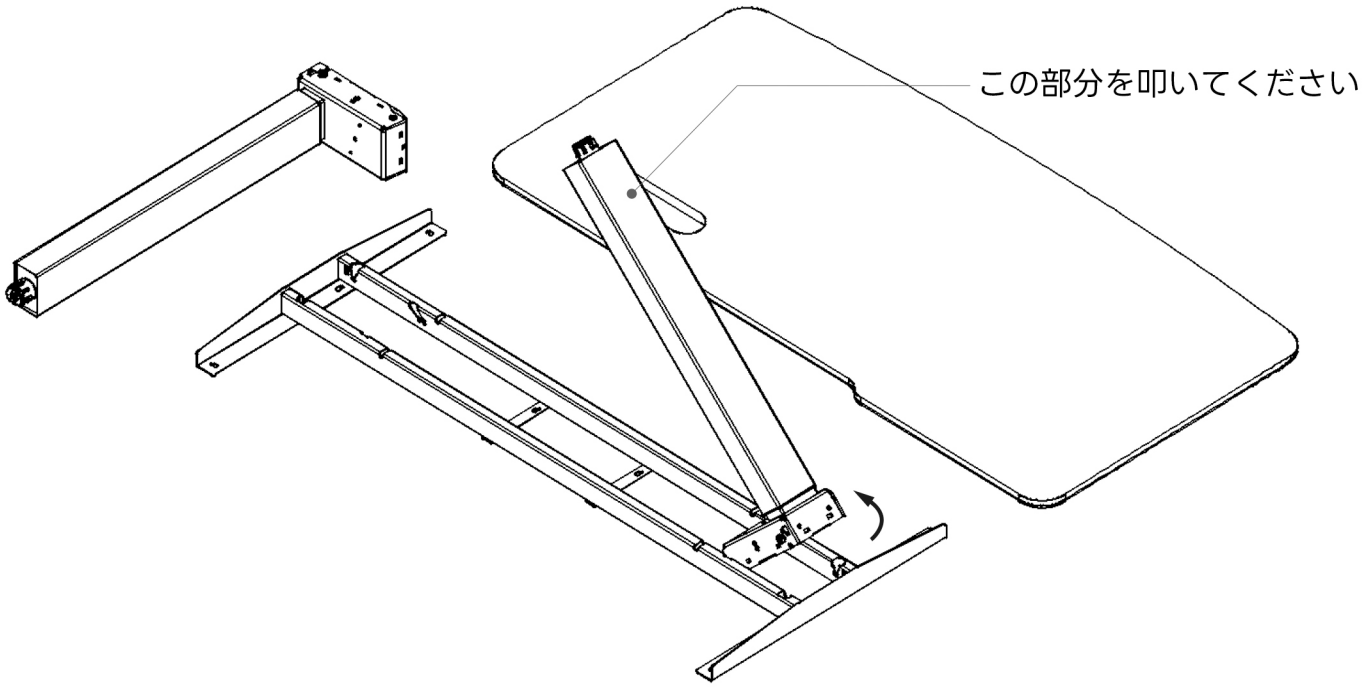

タイプ: mj00260806001001~004

取扱説明書

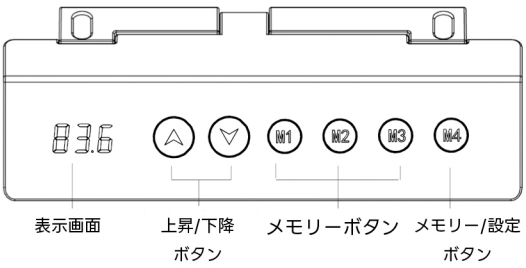

操作パネルはボタン式です。10秒間ボタンを操作しないとスリープモードになります。
「△」または「▽」ボタンを押して解除し、表示画面が点灯してから操作してください。

■表示画面

昇降デスクの高さを表示します。

■上昇／下降ボタン

「△」または「▽」ボタンを長押しして、好みの高さに調整できます。

■ メモリーボタン（M1/M2/M3/M4）

事前に登録した高さまで自動で昇降できます。
高さの登録方法：
好みの高さに調整後、「M1／M2／M3／M4」のいずれかのボタンを約5秒間長押しします。「ピッ」と音が鳴ってから、ボタンを離してください。

■リセット

1. 通常リセット
画面上の「RSE」の表示を確認し、「▽」ボタンを長押しします。「ピッ」と音が鳴り、画面に数字が表示され、脚が少し戻ると通常リセットが完了します。
※デスクのリセットが完了していない場合、表示が「RSE」から数字に切り替わりません
※ リセット中はボタンを離さないでください。途中で離すと、操作が中止します

2. 初期化
「△」と「▽」ボタンを同時に長押しします。約5秒後に「ピッ」と音が鳴りますが、ボタンを離さずに画面に「RSE」と表示されるまで押し続けてください。
その後、1のリセット操作を行うと、初期化が完了します。
※操作パネルを交換した場合やエラーの際に、初期化の操作が必要になります
初期化を行うとメモリー機能を含むすべての設定がリセットされますのでご注意ください

3. 強制初期化
「▽」ボタンを長押しし、脚が最低位置まで下がってからボタンを離します。再度「▽」ボタンを約5秒間長押しし、「ピッ」と音が鳴ります。
画面の表示が「RSE」から数字に変わり、脚が少し戻ってから正常に使用を再開できます。

■座りすぎ防止リマインダー

「M1」と「M3」ボタンを押し、画面に「0.0h」が点滅表示されてから「△」または「▽」ボタンでリマインダーの時間を設定します。
画面が消灯し、右下に点が点滅すると設定が完了します。
リマインダーは設定した時間になると、ブザー音でお知らせします。

■画面に表示されるエラーコードと対処方法

エラーコード	原因	対処方法
E01, E02, E04, E06, E12, E32, E15, E25,E35,E17,E27,E37,E37,E42,E43,888	ハードウェア異常	CAGUUUカスタマサポートまでお問い合わせください
E05	逆方向の抵抗を検知	障害物を取り除いてください
	感度が高すぎる	感度を下げてください（「■設定モード」参照）
	ジャイロセンサーが作動	操作パネルを固定してください
E07	電源コードの差し込み不良	電源コードを差し直してください
	過負荷	天板の荷重を減らしてください
E08	ジャイロセンサーが作動	操作パネルを固定してください
E11,E13,E21,E23,E31,E33	モーターと操作パネルの接続異常	接続を確認してください
	ハードウェア異常	CAGUUUカスタマサポートまでお問い合わせください
E14, E24, E34	モーターと操作パネルの接続異常	モーターケーブルを差し直してください
	過負荷	天板の荷重を減らしてください
	可動範囲を超えている	初期化操作を行ってください（「■リセット」の2参照）
	ハードウェア異常	CAGUUUカスタマサポートまでお問い合わせください
E16,E18,E26,E28,E36,E38	過負荷	天板の荷重を減らしてください
	可動範囲を超えている	初期化操作を行ってください（「■リセット」の2参照）
	ハードウェア異常	CAGUUUカスタマサポートまでお問い合わせください
HOT	操作頻度が高すぎる	20分間操作を停止すると、自動的に復帰します
RSE	リセット信号	リセット操作を行ってください（「■リセット」の1参照）

取扱説明書

■高さ制限の設定

「△」と「▽」ボタンを同時に約5秒間長押しし、「ピッ」と音が鳴ってからすぐにボタンを離すと高さ制限の設定ができます。
※ 可動範囲の中間より低い位置では下限、高い位置では上限として設定されます
高さ制限を解除する場合、設定した制限位置までデスクを調整し、「△」と「▽」ボタンを再度約5秒間長押しします。
「ピッ」と音が鳴ると、高さ制限が解除されます。

■チャイルドロック／ロック解除

「△」と「M4」ボタンを同時に約5秒間長押しすると、画面に「LOC」と表示され、操作がロックされます。
「▽」と「M4」ボタンを同時に約5秒間長押しすると、画面の表示が「LOC」から数字に変わり、ロックが解除されます。

■安全機能

デスクの昇降中に障害物を検知すると、動作を停止して反対方向に少し戻ります。

■設定モード（M4）

各種設定を行う場合、「M4」ボタンを長押しします。約5秒後に「ピッ」と音が鳴りますが、そのまま押し続けてください。
約10秒後に画面に「S-1」と表示されると、設定モードに入ります。

■衝突検知感度の設定

障害物を検知すると、安全のため昇降を停止し、反対方向に少し戻ります。
この安全機能は、ジャイロセンサーと電流検知の2つの方式で作動し、2つの検知方式を組み合わせることで安全性を高めています。
感度を高く設定しすぎると、衝突していない場合でも作動することがあります。頻繁に作動する場合は、感度を下げてください。

