アングルレッグオフィスデスク 組立説明書

タイプ: lajj251111005001-lajj251111005006

CAGUUU

＼Follow me／

お友達追加・フォローをお願いします！
各SNSにて商品やクーポン情報を配信中です。
レビューも書いていただけると、大変励みになります。

LINE

Instagram

完成図：

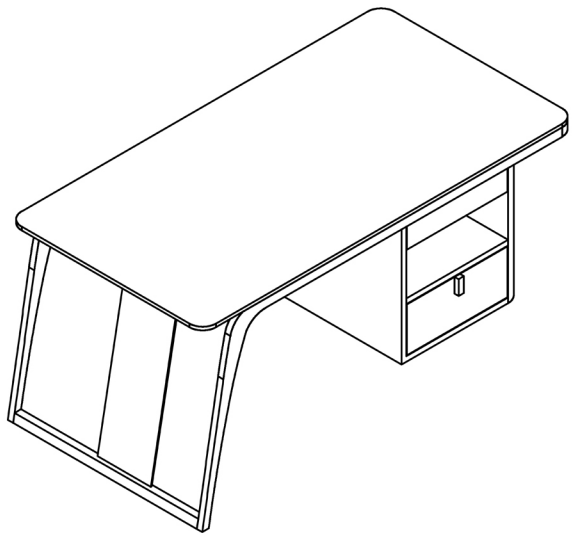

金具一覧：

A	タッピングねじ(短)		4
B	タッピングねじ(長)		4
C	脚先パーツ		4
D	アジャスター		2
E	パッド		6
F	取っ手		2
G	取っ手用ネジ		4

部品一覧：

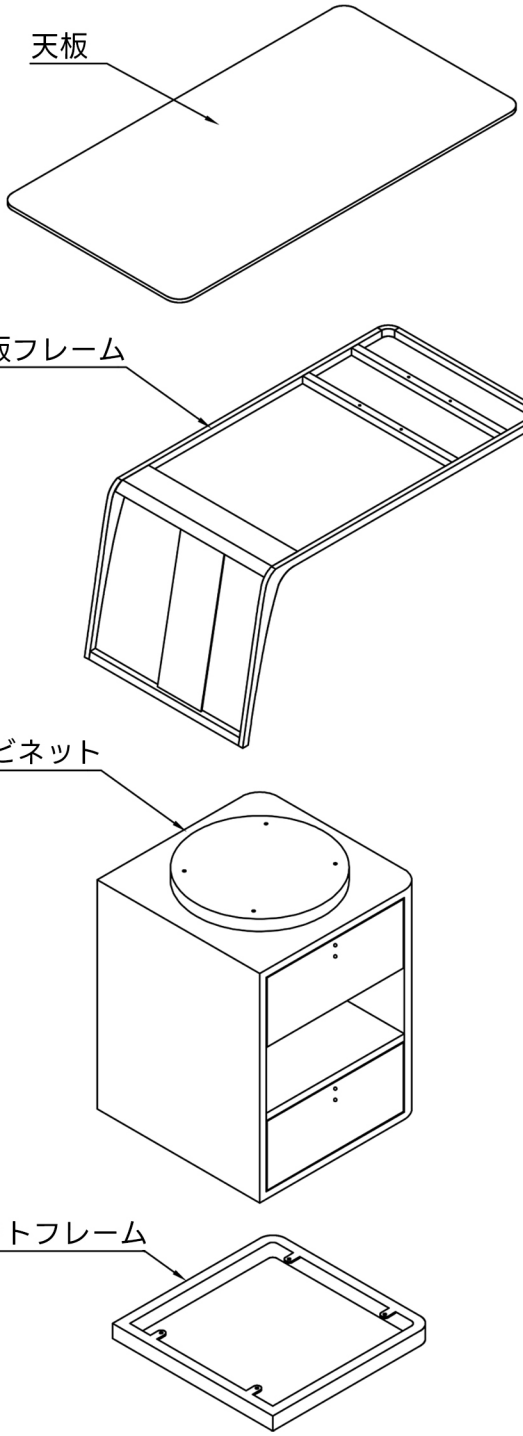

組立手順

手順1：金具Cをキャビネットフレームの穴に取り付ける

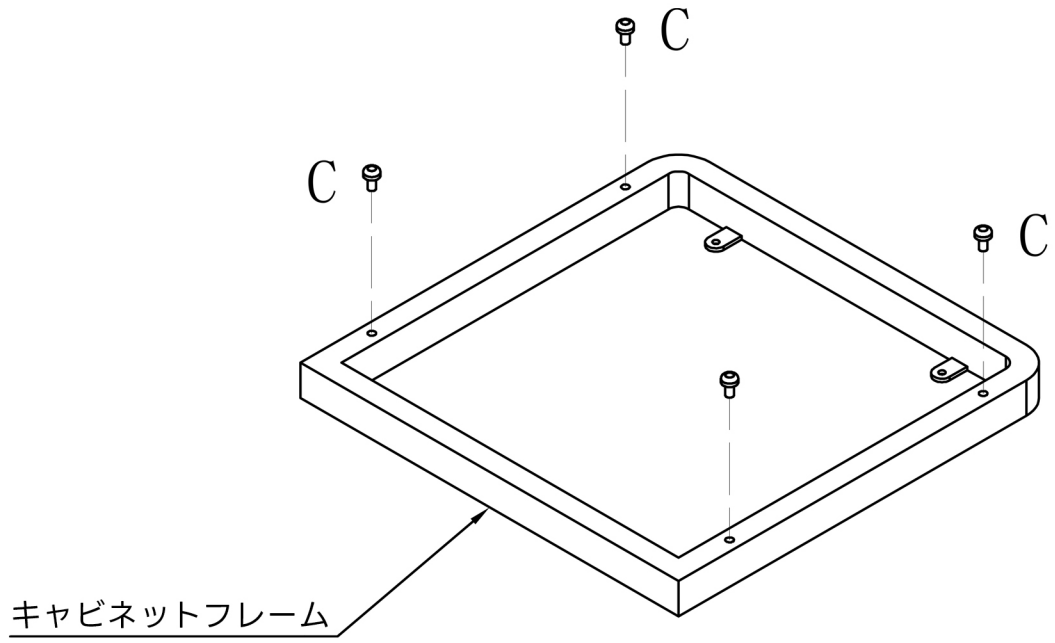

手順2：金具Dを天板フレームの底の穴に取り付ける

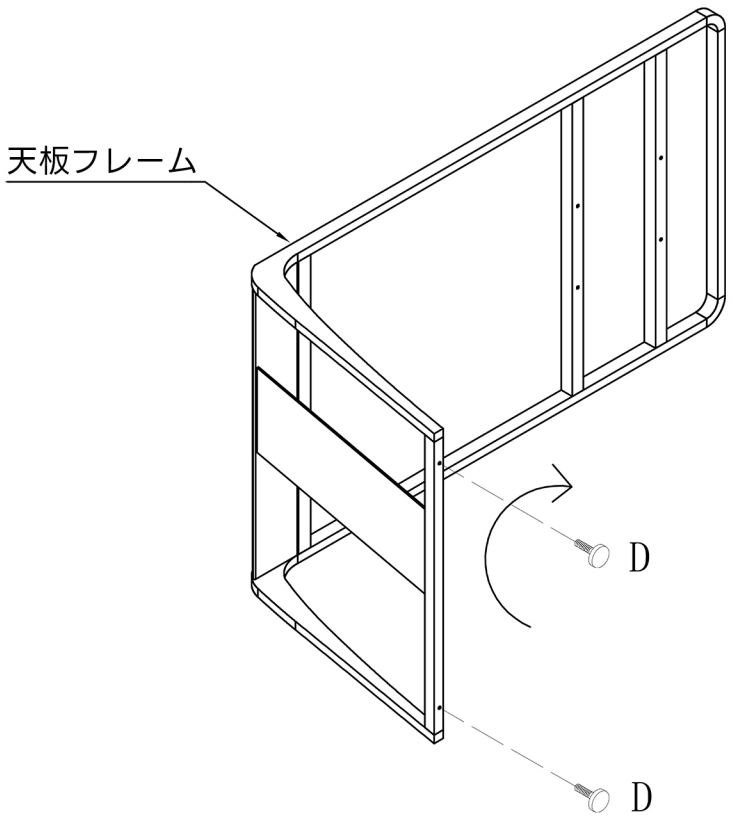

組立手順

手順3：金具Aをキャビネットフレームからキャビネット底に通して固定する

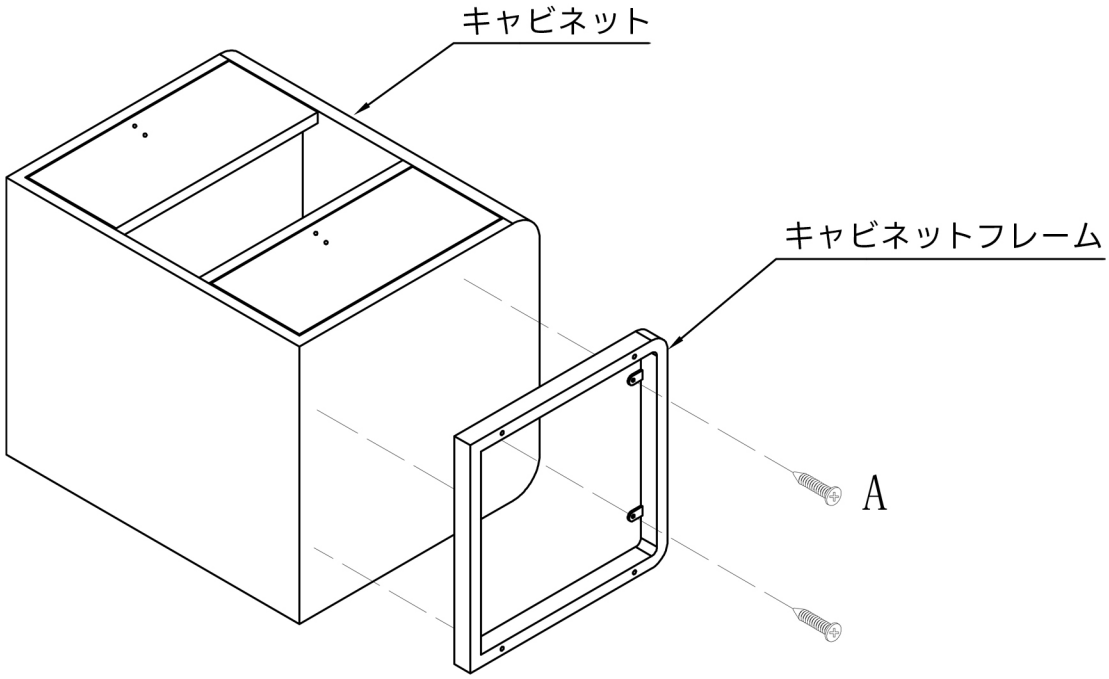

手順4：金具Gを引き出し内部から外側の金具Fに固定する

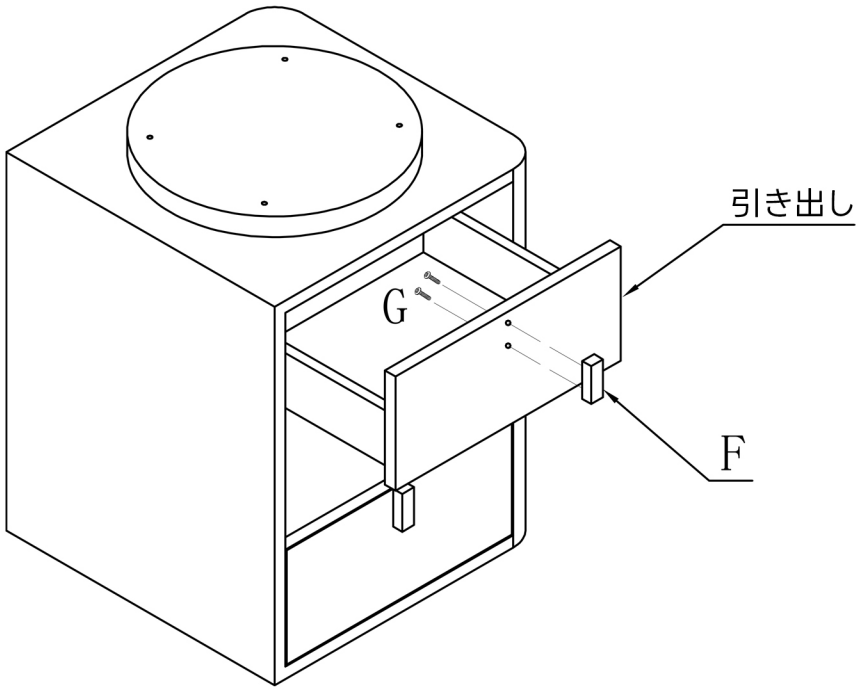

組立手順

手順5：金具Bを天板フレームからキャビネット上に通して固定する
続けて付属品Eを天板フレームに貼り付ける

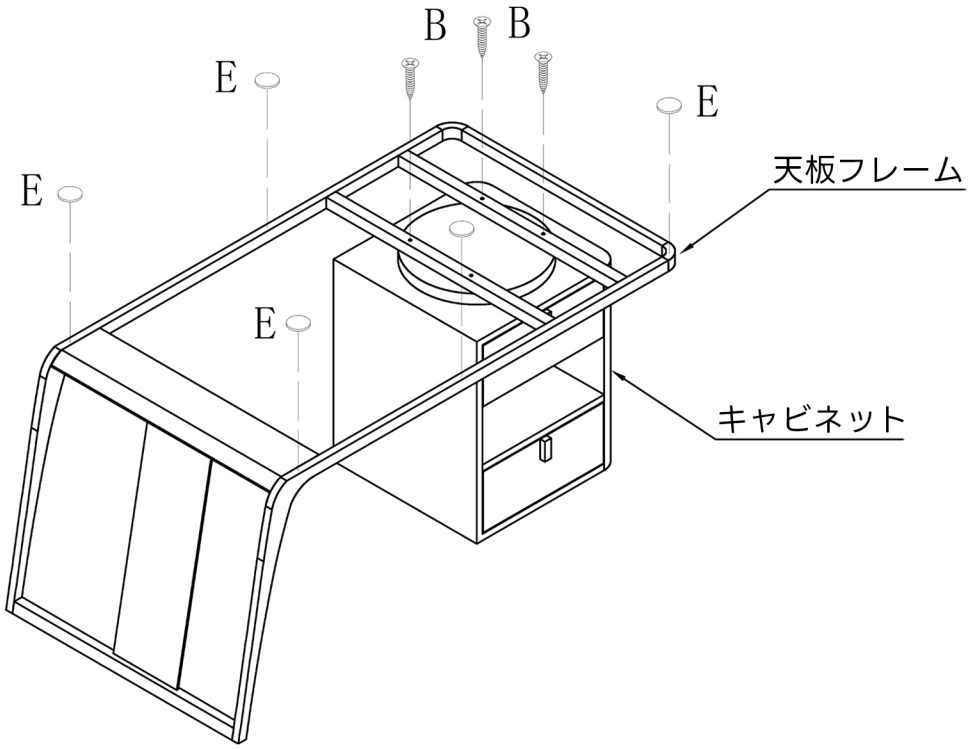

手順6：天板をフレーム上に載せて、組立完了

