Woody Prime 本革ヴィンテージソファ 組立説明書

タイプ: ZTSF250722002001-004

CAGUUU

＼Follow me／

お友達追加・フォローをお願いします！
各SNSにて商品やクーポン情報を配信中です。
レビューも書いていただけると、大変励みになります。

LINE

Instagram

完成図：

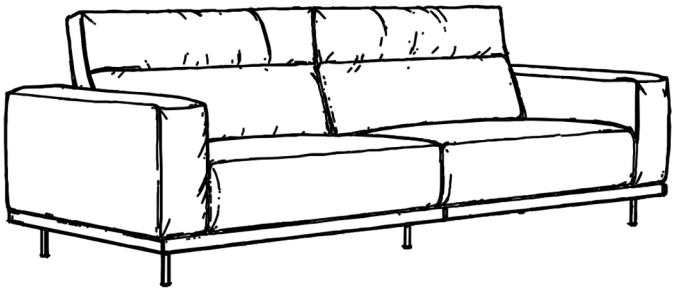

部品一覧：

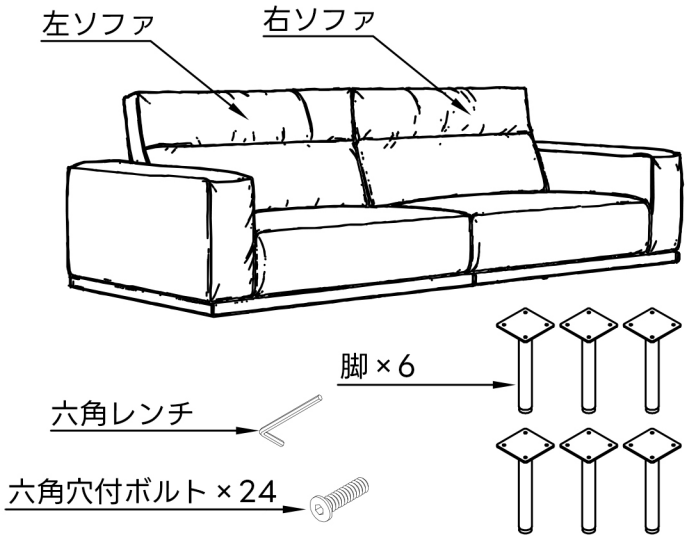

手順1：右ソファ底面にある連結金具を外向きに調整する

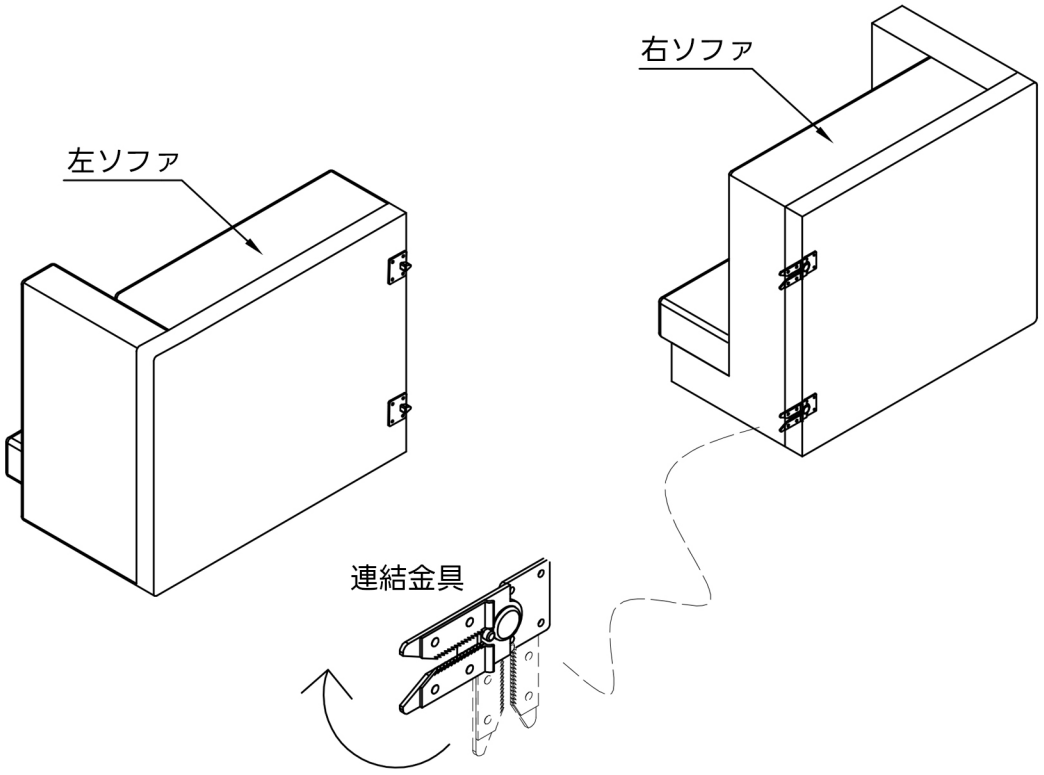

組立手順

手順2: 左右のソファを互いに押し込み、連結金具を噛合わせる
※中央に指1本分が入るほどの隙間を残すこと

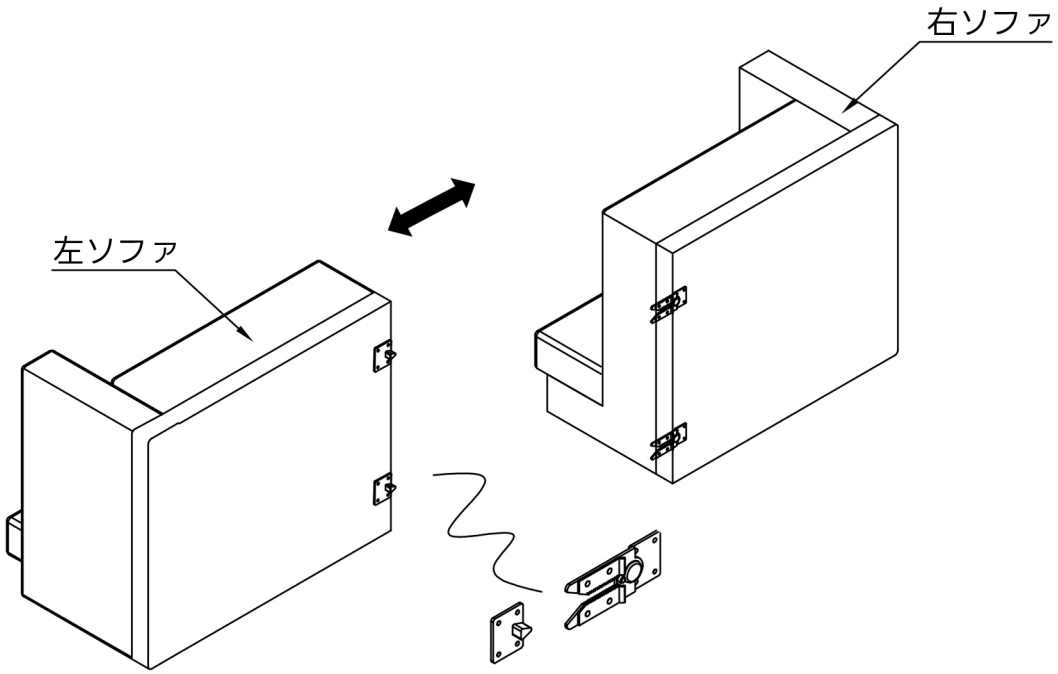

手順3: 脚からソファ底面に六角穴付ボルトを通して固定する

