ツゲ材リブガラス
ベッドサイドキャビネット
組立説明書

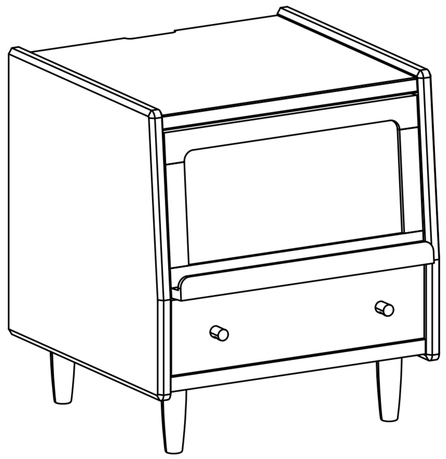

CAGUUU

＼Follow me／

お友達追加・フォローをお願いします!
各SNSにて商品やクーポン情報を配信中です。

LINE　Instagram

☆レビューも書いていただけると、大変励みになります☆

部品リスト

①

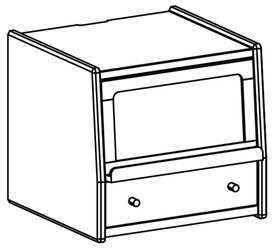

×1

① 本体

②

×4

② 丸脚

設置前に梱包材やカーペットなどを床に敷き
商品を傷つけないよう保護してください

手順1

本体を横に倒し、ネジ付きの脚4本をそのまま差し込んで取り付けてください

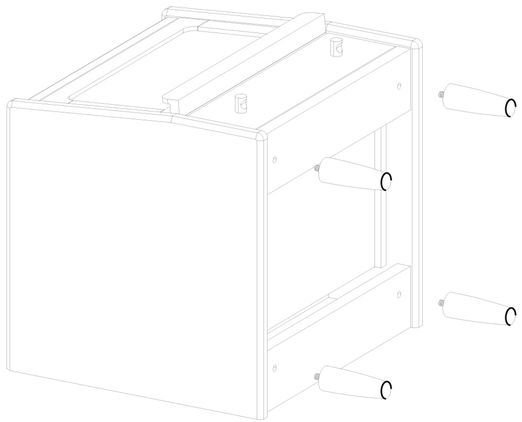

手順2

本体を起こして設置して組立完了

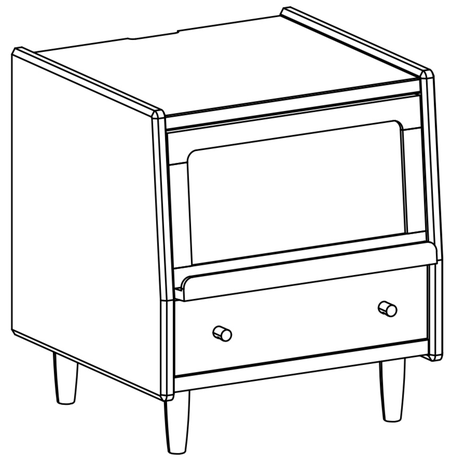

製品の組立

組立難易度: ★　　推奨組立人数:1人

所要時間:約30分　　その他の工具:なし