zs00260823003 組立説明書

商品コード：zs00260823003001~025

CAGUUU

＼Follow me／

お友達追加・フォローをお願いします！
各SNSにて商品やクーポン情報を配信中です。
レビューも書いていただけると、大変励みになります。

LINE

Instagram

完成図：



部品一覧：

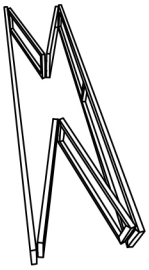

金属フレーム×1
(上部に面ファスナー付き)

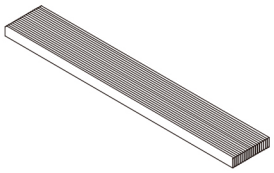

すのこ板×1
(底部に面ファスナー付き)



中央脚×2

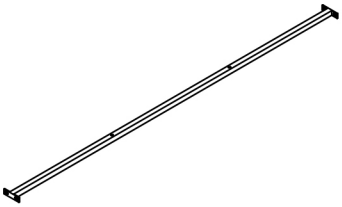

中桟×1

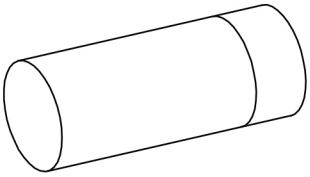

クッションセット
(ヘッドボード×1、サイドフレーム×2、フットボード×1)

金具一覧：



M8*20六角穴付ボルト(短)×4



M8*40六角穴付ボルト(長)×2

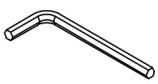

組立手順

手順1：中桟に中央脚を取り付ける(図参照)
中桟から2つの中央脚にボルトを通して、締めて固定する
(使用金具：M8*40六角穴付ボルト(長)×2)

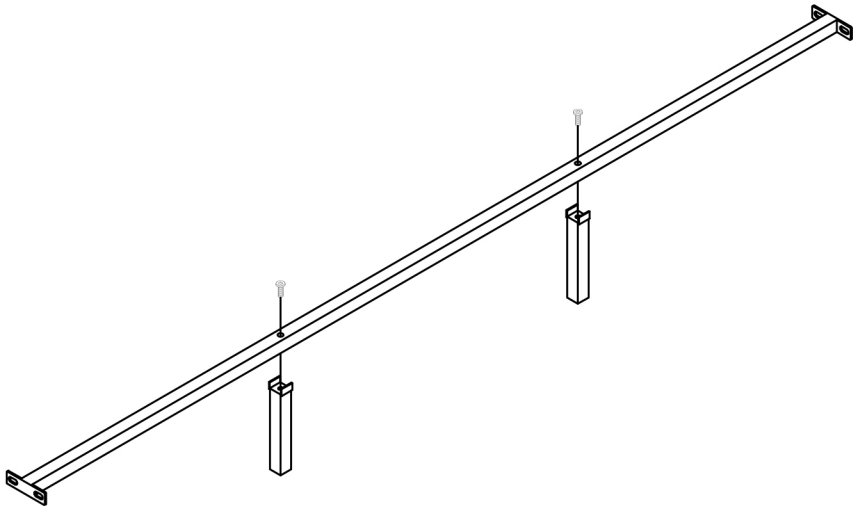

手順2：金属フレームを外向きに広げる(図参照)

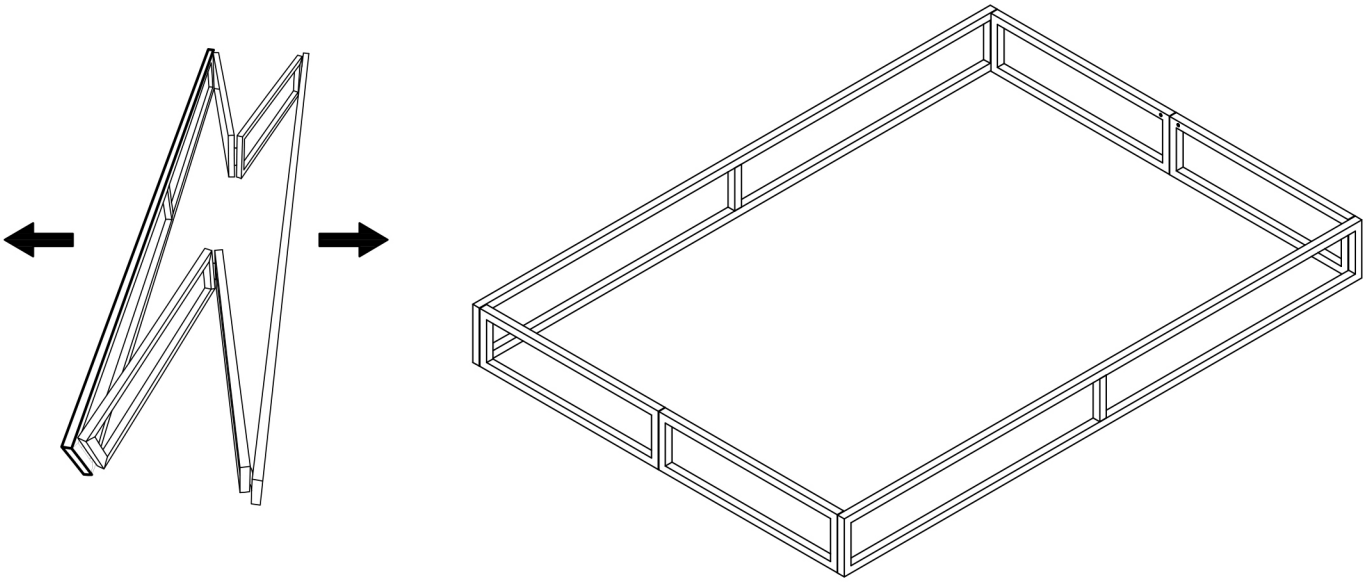

組立手順

手順3：中桟を金属フレームに取り付ける
中桟の前後から金属フレームにボルトを通して固定する
(使用金具：M8*20六角穴付ボルト(短) × 4)

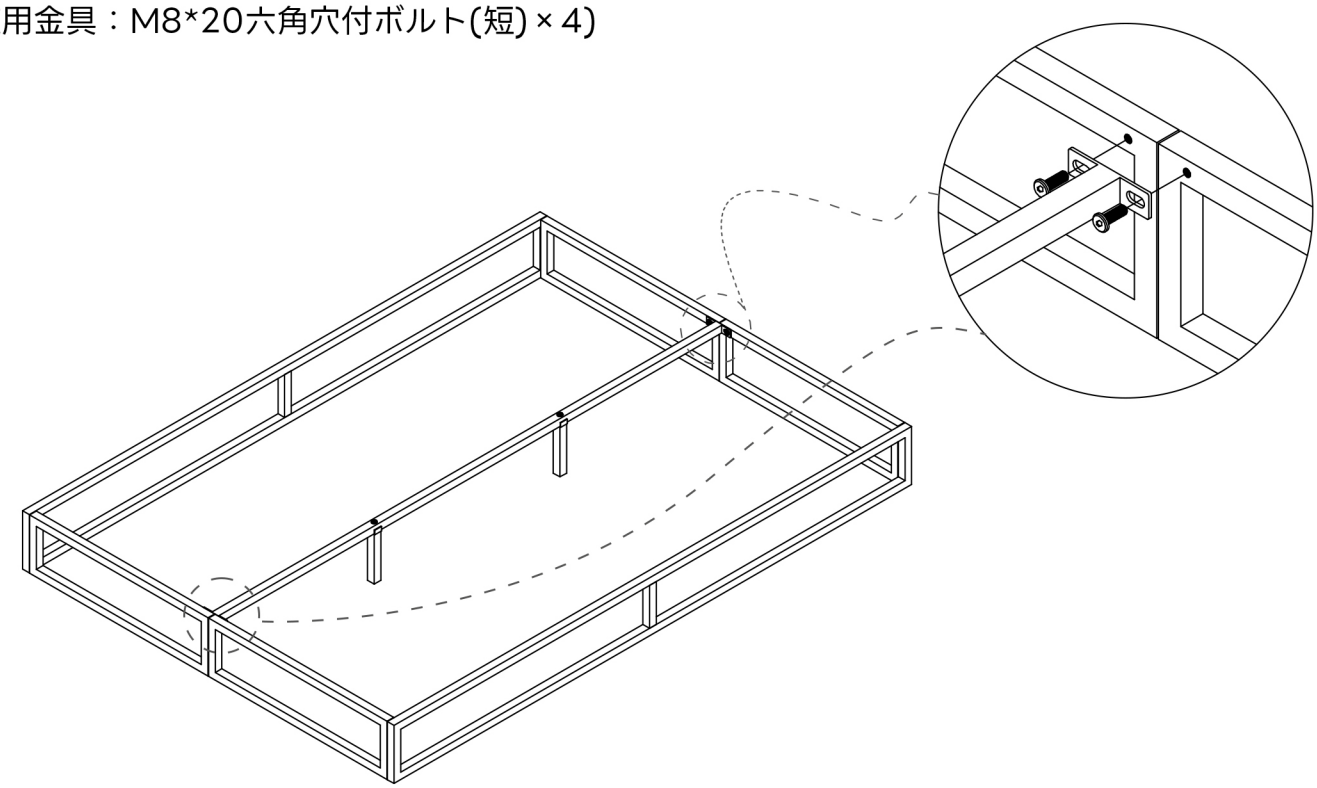

手順4：金属フレームとすのこ板を面ファスナーで固定する

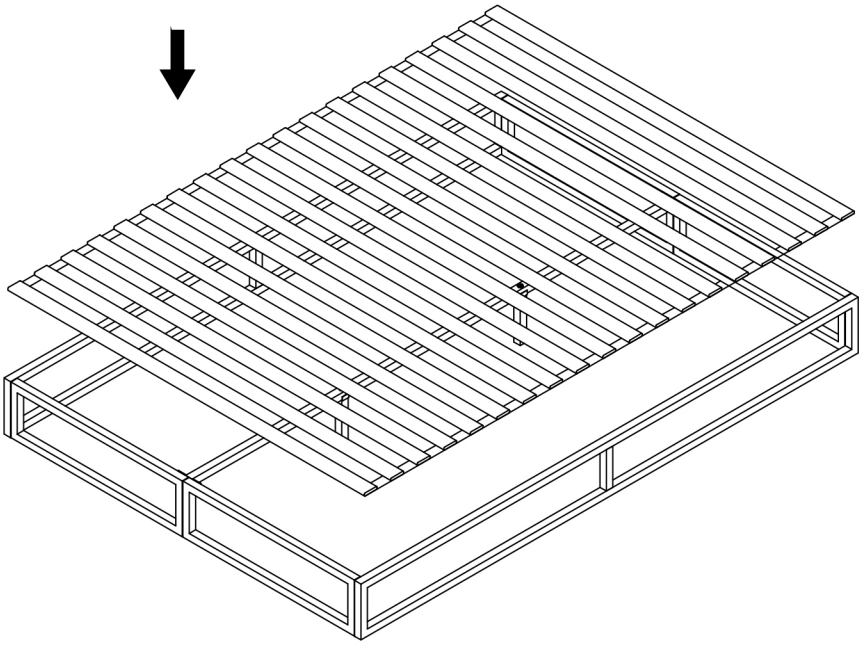

組立手順

手順5：クッションセットを金属フレームに取り付ける

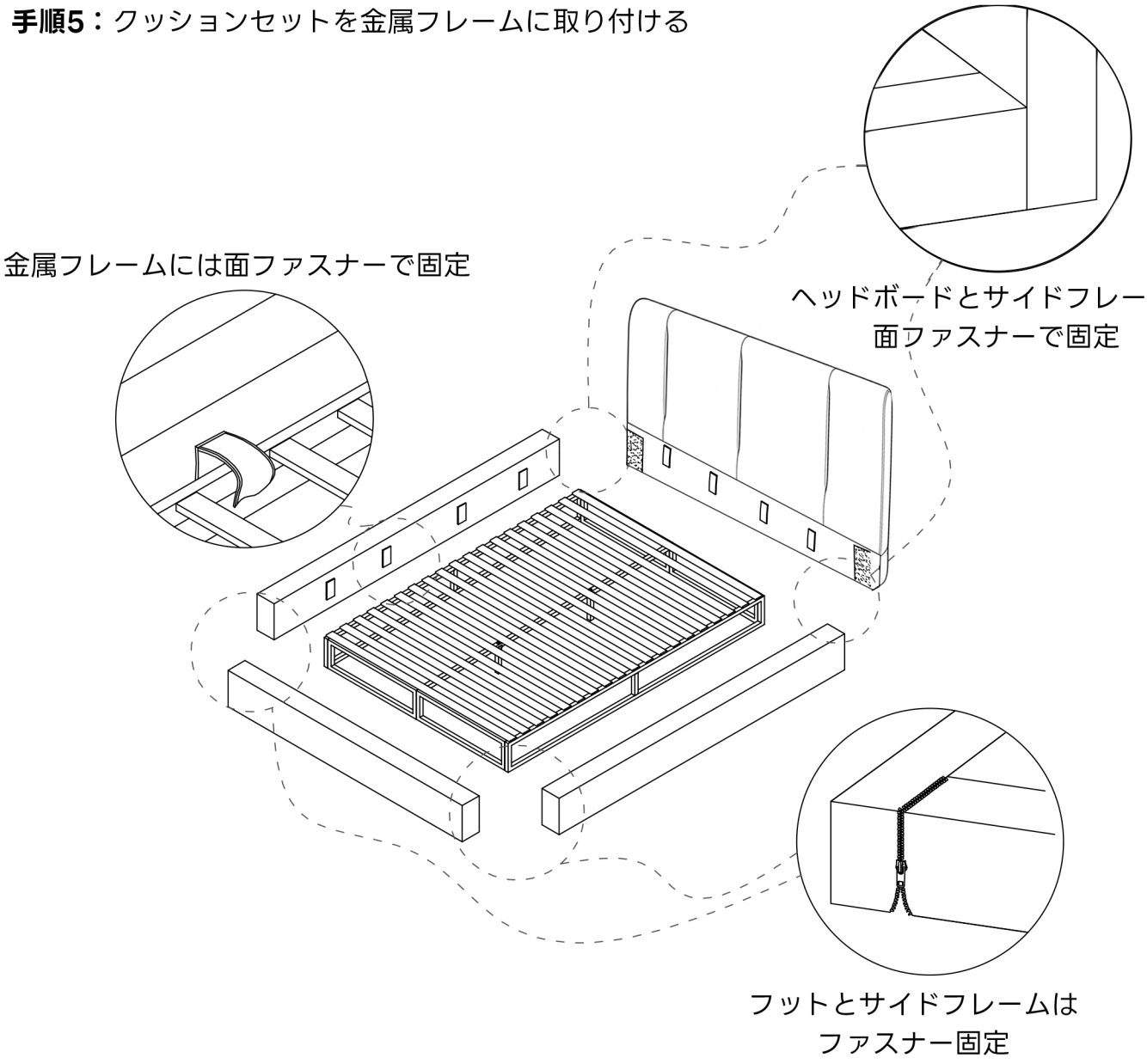

手順6：組立完了

